LINHA PLANTIO

CATÁLOGO DE PRODUTOS

MEPEL

VERSATILIDADE

Possibilidade de plantio para culturas de inverno, verão e renovação de pastagem.
Conta também com caixa de pastagem para grãos miúdos como opcional.

Configurações Disponíveis

- **MÚLTIPLA**
  - Montada Verão
  - Montada Inverno
- **INVERNO**
- **VERÃO**
  - Montada Bujão
  - Montada Pipoqueira
- **RENOVADORA DE PASTAGEM**

SEMEADURA UNIFORME

Rodado articulado proporciona uniformidade na distribuição da semente mesmo em terrenos acidentados.

Os rodados são externos e independentes, articulados e com pressão constante no solo em qualquer posição, evitando falhas na transmissão da semente e adubo.

SMP 1305

SMP 1707

SMP 1506

MAIOR AUTONOMIA

Reservatório de Polietileno: Maior capacidade de adubo e semente, maior rendimento operacional.

Os reservatórios adubo/semente são confeccionados em polietileno rotomoldado de alta durabilidade.
Maior autonomia de plantio devido a sua maior capacidade de carga adubo/semente. Com isso, o agricultor fará menos paradas para abastecimento de abubo e semente, proporcionando maior rendimento operacional.

Sistema Hidráulico

Este modelo de máquina possui 02 cilindros hidráulicos, um em cada rodado. Com dois cilindros, o peso da máquina fica melhor distribuído.

O cilindro hidráulico possui duas rótulas, uma em cada extremidade que absorve possíveis desalinhamentos, mantendo a integridade dos componentes e vedação.

Caixa de câmbio adubo/ semente

Fácil acesso a caixa de transmissão, que é composta por conjuntos de engrenagens que facilitam a troca de dosagens de adubo e semente. Sua transmissão é tracionada pelos rodados da máquina através de correntes de rolos.
No modelo SMP 17/07, há um sistema de desligamento que serve para arremates na lavoura.

Escada lateral plataforma vazada que proporciona visualização das linhas de plantio.

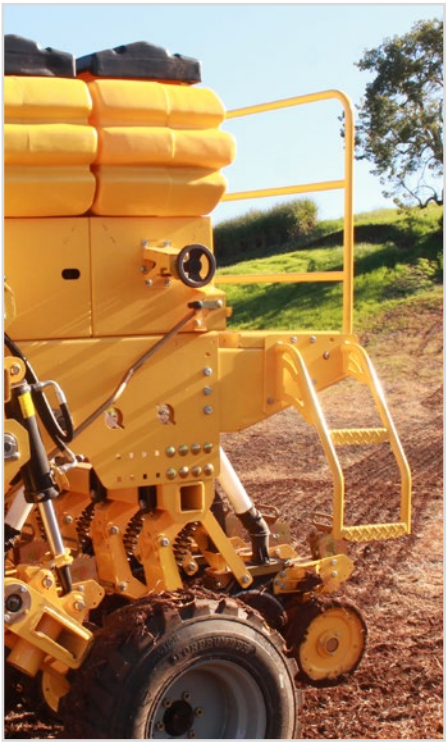

DISTRIBUIÇÃO UNIFORME

Distribuidor de semente inverno:
Rotor acanalado

Distribuição de sementes por meio de **rotor helicoidal** com controle de abertura.

Distribuidor de semente verão:
Discos alveolados

A semeadura de grãos graúdos ou semeadura de verão é realizada através de um disco alveolado, podendo ser ele de carreira dupla ou simples.
A regulagem da semeadura de verão é feita através do câmbio de engrenagens e em sementes por metro.

Um dos diferenciais se dá na transmissão da semente das culturas de verão, que é realizada através de uma **caixa cardan**, que mantém a uniformidade da transmissão e evita enroscar palha no momento do plantio.

Reservatório individual tipo **bujão**

Reservatório individual tipo **pipoqueira**

As semeadoras SMP foram projetadas para semeadura de grãos graúdos, grãos finos e pastagens.

São máquinas múltiplas e versáteis, ideais para pequenas e médias propriedades, e destacam-se por ter uma maior autonomia e precisão na sua distribuição.

PRECISÃO

Distribuidor de adubo Fertisystem proporciona melhor uniformidade na distribuição do fertilizante

O dosador de precisão Fertisystem garante fertilizante na medida certa para sua lavoura e maior uniformidade na dosagem de adubo em qualquer tipo de topografia, gerando alta germinação e desenvolvimento das culturas com mais praticidade, precisão, eficiência e muito mais economia.

Opções de linha do adubo – verão (facão aproximado, triplo disco e facão afastado)

Facão montado com disco 18” com embuchamento nas articulações e com regulagem de pressão de mola Opções de linha de adubo para cada situação de plantio.
A haste sulcadora contém material especial com espessura de 10 mm que proporciona menos revolvimento do solo.

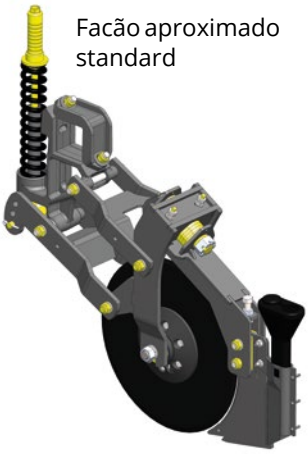

Facão aproximado standard

OPCIONAL: triplo disco

OPCIONAL: facão afastado

Linha de semente inverno e verão

Linhas Pantográficas que copiam melhor as oscilações do terreno, dando mais uniformidade na profundidade de plantio, resultando em excelente germinação da semente.

Linha da semente: montada com discos defasados de 14” e 15”, limitador da semente e compactador com regulagem rápida sem uso de ferramentas, rolamentos blindados de carreira dupla dispensam lubrificação, ou seja, não há pontos de lubrificação na linha da semente.

Sistema cardan: proporciona transmissão constante melhorando a plantabilidade e tem baixo custo de manutenção, devido a não utilização de correntes.

Condutores telescópicos de semente e adubo que facilitam a condução do produto.

Limitador de profundidade com regulagem de altura e ângulo

Limitador de profundidade, com regulagem de altura e ângulo, permite regular a profundidade da semeadura assim como o fechamento do sulco e revolvimento do solo.

Compactador em “V”

Compactador em forma de “V” com duas rodas para o fechamento do sulco e compactação lateral da semente, com regulagem de ângulo feita através da alavanca, proporcionando melhor fechamento do sulco. Este sistema é utilizado apenas para cultura de grãos graúdos.

Renovadora de Pastagem

Semeadura em pisoteio, área de resteva, milho, soja, trigo e outras.

Conta com caixa de pastagem para grãos miúdos como opcional.

Discos de corte de 18 polegadas com facão aproximado.

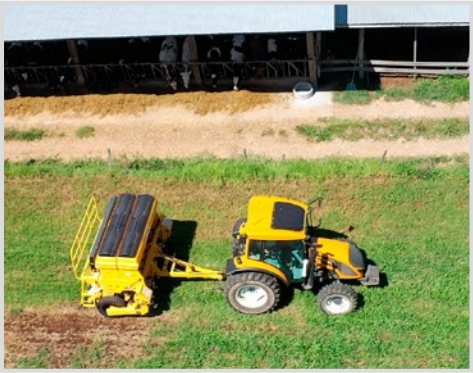

Trabalho em campos nativos ou áreas de pastagens degradadas.

RAPIDEZ

Sistema TROCA RÁPIDO para culturas inverno/verão.

Sistema fácil, ágil e mais econômico no momento da troca por ter menos componentes.

As máquinas SMP contam com um exclusivo sistema patenteado que possibilita a transformação da máquina para o plantio de verão ou inverno, de maneira mais fácil e rápida.
É necessário apenas efetuar a substituição da distribuição de adubo e semente, através de um sistema de troca rápida, reposicionando as linhas para o sistema de plantio desejado.
Esse sistema possibilita mais facilidade na manutenção e na limpeza.

PATENTE REQUERIDA

Acompanhe a MEPEL nos canais digitais:

www.mepel.com.br mepel.maquinas @mepel.maquinas Mepel

Características Técnicas

	SMP 13/05	SMP 15/06	SMP 17/07	SMP 25/11
Capacidade de adubo	575 litros / 650 kg	700 litros / 791 kg	815 litros / 921 kg	1150 litros / 1300 kg
Capacidade de semente	575 litros / 431 kg	700 litros / 525 kg	815 litros / 511 kg	1150 litros / 863 kg
Capacidade do reservatório individual tipo bujão	43 litros / 32 kg	43 litros / 32 kg	32 litros / 43 kg	43 litros / 32 kg
Espaçamento padrão	13 linhas X 17 cm 05 linhas X 45 cm 03 linhas X 80 cm 04 linhas X 50 cm 06 linhas X 40 cm	15 linhas X 17 cm 06 linhas X 45 cm 04 linhas X 80 cm 05 linhas X 50 cm 07 linhas X 40 cm	17 linhas X 17 cm 07 linhas X 45 cm 04 linhas X 80 cm 06 linhas X 50 cm 08 linhas X 40 cm	25 linhas X 17 cm 11 linhas X 45 cm 06 linhas X 80 cm 10 linhas X 50 cm 12 linhas X 40 cm
Potência requerida	75 cv	90 cv	105 cv	165 cv
Pneu	7.00 - 16 12.00 - 16.5	7.00 - 16 12.00 - 16.5	7.00 - 16 12.00 - 16.5	400/60 - 15.5
*** Pneu rodado de transporte**				12.00 - 16.5
*** Largura rodado de transporte**				3,3 m
Velocidade de operação	Milho: 4 a 6 km/h Soja: 5 a 7 km/h Trigo: 8 a 10 km/h			
Distribuição de adubo	Fertisystem			
Distribuição soja/milho	Disco alveolado			
Distribuição aveia/trigo	Rotor acanalado			
Transmissão da semente verão	Cardan			
Reservatórios	Polietileno rotomoldado			
Rodado	Articulado-externo			
Peso aproximado	13 linhas inverno 2.120 kg 05 linhas verão 2.160 kg	15 linhas inverno 2.300 kg 06 linhas verão 2.320 kg	17 linhas inverno 2.640 kg 07 linhas verão 2.680 kg	25 linhas inverno 4.200 kg 11 linhas verão 4.280 kg
***Capacidade Caixa Pastagem**	52 litros	61 litros	69 litros	104 litros

* item opcional

Tabela de Medidas

	A	B	C	D	E	F	G
SMP 1305	2,38 m	2,22 m	2,27 m	2,66 m	4,28 m	2,00 m	2,97 m
SMP 1506	2,38 m	2,22 m	2,27 m	2,66 m	4,28 m	2,40 m	3,42 m
SMP 1707	2,38 m	2,22 m	2,27 m	2,66 m	4,28 m	2,80 m	3,87 m
SMP 2511	2,38 m	2,22 m	2,27 m	2,66 m	4,28 m	4,50 m	5,95 m

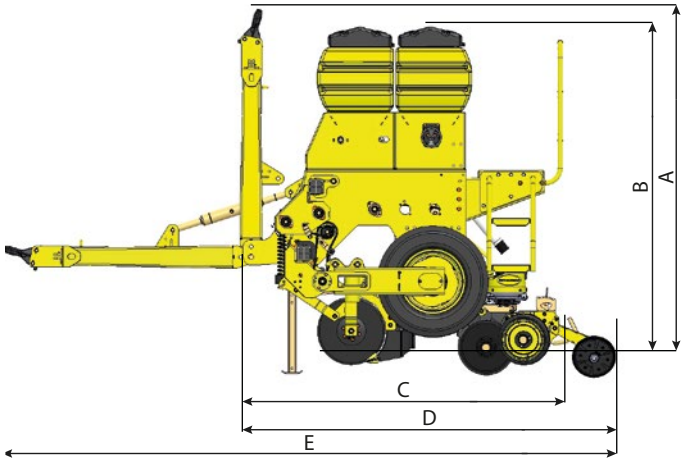

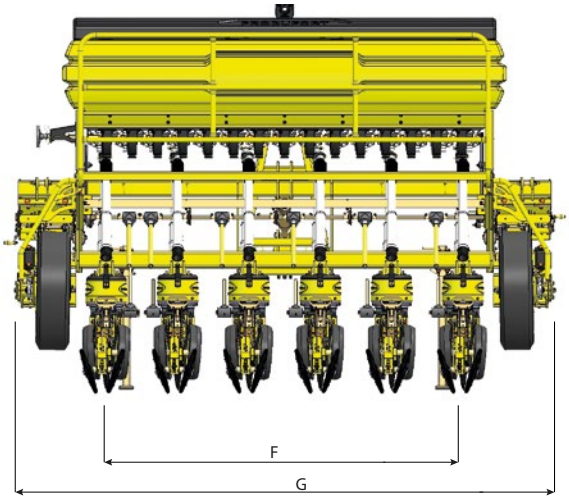

MEPEL Máquinas e Equipamentos Ltda.
Rua Fiorelo Piazzetta, 327 CEP 99930-000 - Estação/RS
Fone: (54) 3337.3700
mepel@mepel.com.br

A MEPEL reserva-se o direito de aperfeiçoar ou alterar a construção dos seus produtos. Abril/2023